Valli&Valli
ASSA ABLOY

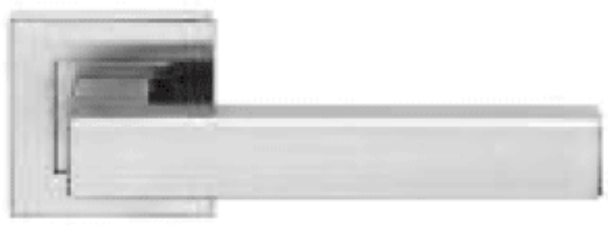

H 419 Serie **Bordeaux** design Valli Workshop

Materiale Acciaio Inox AISI 304
Material Stainless Steel AISI 304

Dimensioni *Sizes*	Codice *Code*		Finitura *Finish*	EAN R8	EAN R8Y	Pz.
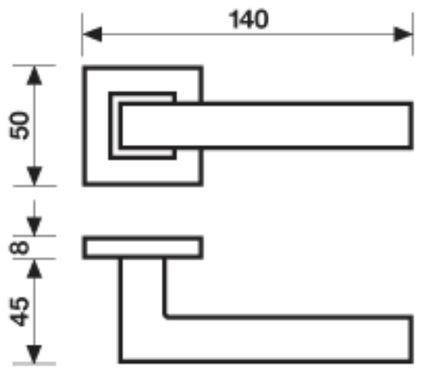	**H 419 R8**	**H 419 R8 Y**	Satinato	697615	699114	1 coppia *1 pair*
	H 419 RO8 CM	**H 419 RO8Y CM**	Satinato	706270	706287	1 coppia *1 pair*

Specifiche spessori porta/lunghezza quadro, pag. 98
For specifications of door thicknesses and spindle lengths, see page 98

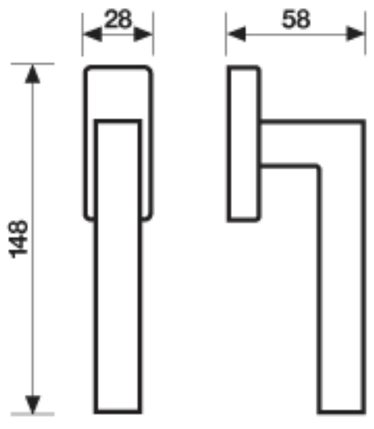	**H 419 F RS-41** **Movimento** 4 scatti ***Movement*** *4 click positions*	Satinato	700001	2

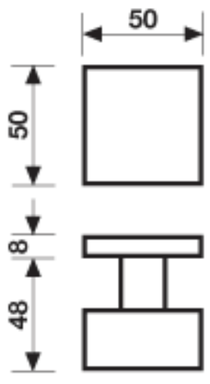	**K 465 R8**	**K 465 R8 Y**	Satinato 699770 699787	1 coppia *1 pair*

Specifiche spessori porta/lunghezza quadro, pag. 99
For specifications of door thicknesses and spindle lengths, see page 99

Nella stessa serie sono disponibili *Options*	**K 49 / K 49 Y**	Bocchetta / *Escutcheon*	pag. 63
	R 5148 / R 5148 Y	Bocchetta stretta / *Narrow Escutcheon*	pag. 64
	K 411	Chiusura privacy BZG / *Bathroom privacy set*	pag. 76